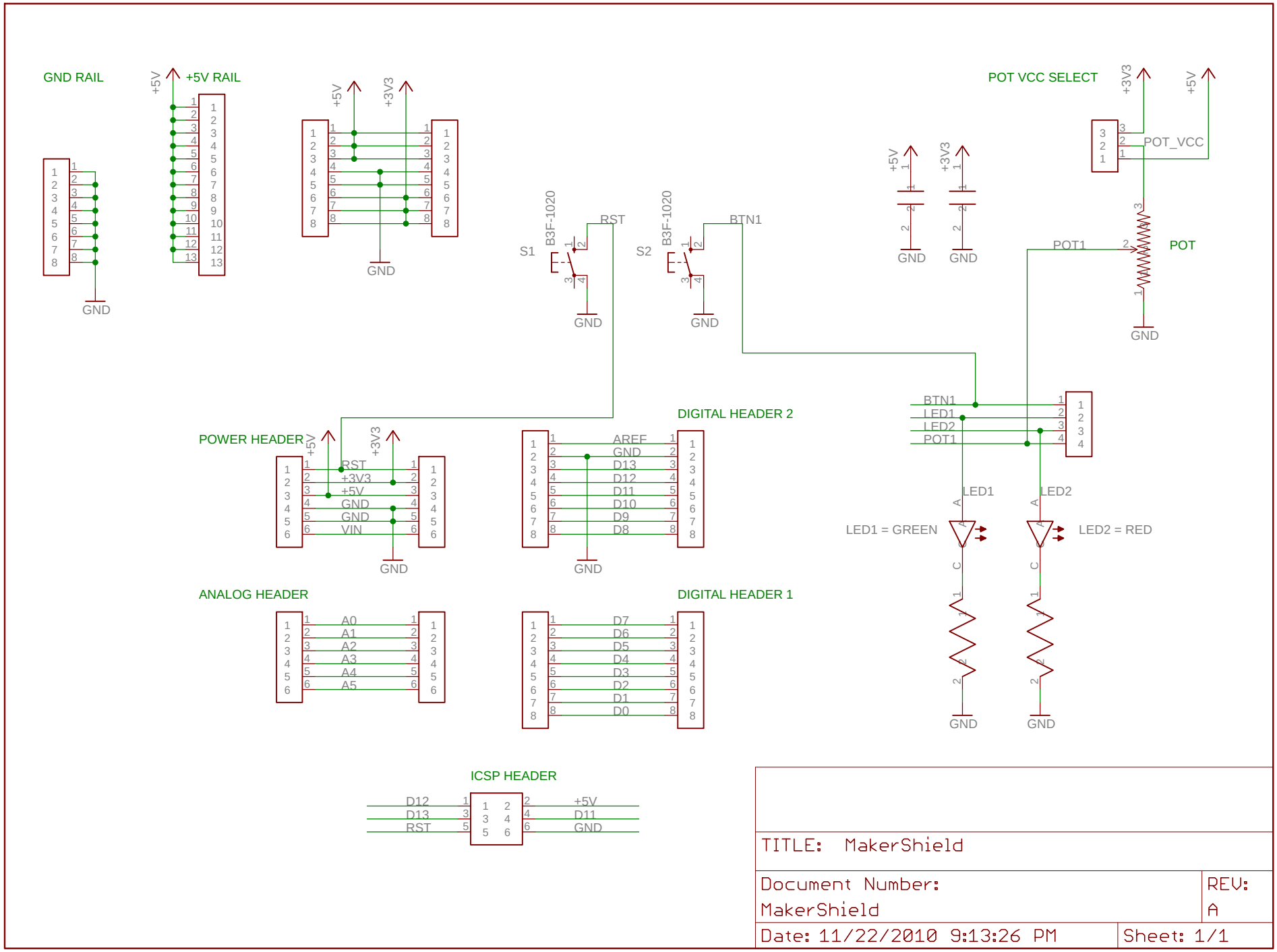
GND RAIL
+5V RAIL
+5V
+3V3
GND
S1
B3F-1020
RST
S2
BTN1
POT VCC SELECT
POT_VCC
POT1
POT
POWER HEADER
RST
+3V3
+5V
GND
GND
VIN
DIGITAL HEADER 2
AREF
GND
D13
D12
D11
D10
D9
D8
LED1
LED2
LED1 = GREEN
LED2 = RED
ANALOG HEADER
A0
A1
A2
A3
A4
A5
DIGITAL HEADER 1
D7
D6
D5
D4
D3
D2
D1
D0
ICSP HEADER
D12
D13
RST
+5V
D11
GND
TITLE: MakerShield
Document Number:
MakerShield
REV:
A
Date: 11/22/2010 9:13:26 PM
Sheet: 1/1